K50L2RGBKQ
LED信号灯 – 塔灯

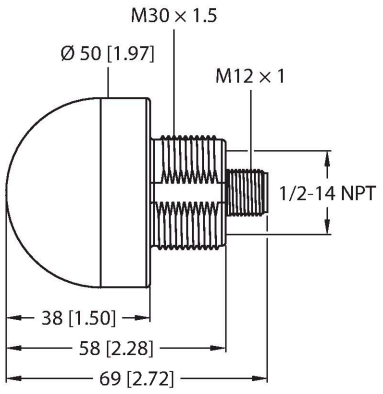

技术数据

型号	K50L2RGBKQ
货号	3802158
信号和显示数据	
目的	LED 指示灯
功能	Spotlight
发光模式	RGB
LED使用寿命(L70)	50000 h
可调光	可编程
颜色1特征	RGB, 可通过IO-Link设置
特殊特性	耐冲洗
电气数据	
每种灯色最大电流消耗	150 mA
通信协议	IO-Link
输出性能	常开触点, 无电势
输入类型	通信协议
典型响应时间	< 30 ms
IO-Link	
IO-Link特性	V 1.1
通讯模式	COM 2 (38.4 kBaud)
处理数据宽度	16 bit
框架类型	Type_2_2
功能针脚4	IO-Link
最大线缆长度	20 m
包含在SIDI GSDML中	是
机械数据	
级联	否

特点

- 全方位 LED 显示
- 单独控制
- 螺栓联结 M30 x 1.5
- 防护等级IP67/IP69K
- 最多可显示12种预定义的颜色或数百万种自定义颜色
- 闪烁功能、交替、两色显示屏和亮度检查
- M12针头
- 工作电压18…30 VDC

接线图

功能原理

这些指示灯属于RGB LED类型。使用IO-Link，最多可以激活12种预定义颜色中的1种，或者可以使用X和Y坐标设置最多100万种期望颜色中的1种。功能包括闪烁功能、亮度检查和动画，如旋转显示、交替显示和双色显示。这些LED指示灯的最大优势在于色彩保真度和亮度。与其前代产品相比，仅用一个指示灯即可实现多种变化。

K50L2RGBKQ | 04-03-2025 20-03 | 保留技术性修改

技术数据

设计	半球, K50L
尺寸	Ø 50 x 69 mm
外壳材料	塑料, PC, 黑
Window material	聚碳酸酯, 直反式
电气连接	接插件, M12 × 1, PVC
线圈数量	4
工作温度	-40…+50 °C
相对湿度	0…90 %
防护等级	IP66 IP67 IP69
测试/认证	
MTTF	249 年 符合SN 29500 (Ed.99) 40 °C认证
认证	CE, UL 认证

附件

SMB30A	3032723
不锈钢方型安装支架，适用30mm圆柱传感器	

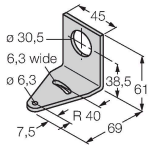

SMB30SC	3052521
安装支架，PBT黑色，用于带30 mm螺纹的可旋转传感器	

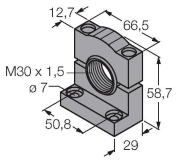

附件

尺寸图	型号	货号	
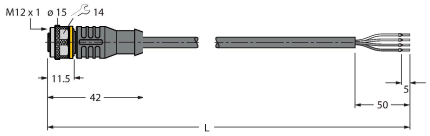	RKC4.4T-2/TEL	6625013	连接线缆，M12母头接插件，直式4针，线缆长度2 m，护套材质PVC，黑色；cULus认证
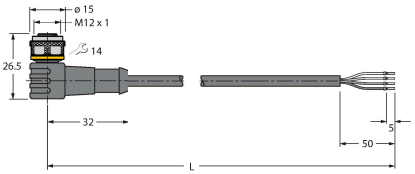	WKC4.4T-2/TEL	6625025	连接线缆，M12母头接插件，弯式4针，线缆长度2 m，护套材质PVC，黑色；cULus认证

K50L2RGBKQ | 04-03-2025 20-03 | 保留技术性修改

尺寸图	型号	货号	
	RKC4.5T-2/TEL	6625016	连接线缆，M12母头接插件，直式5针，线缆长度2 m，护套材质PVC，黑色；cULus认证
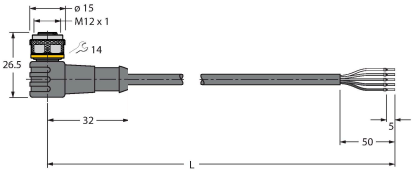	WKC4.5T-2/TEL	6625028	连接线缆，M12母头接插件，弯式5针，线缆长度2 m，护套材质PVC，黑色；cULus认证

K50L2RGBKQ | 04-03-2025 20-03 | 保留技术性修改