VB2-PX3-FSM4.4-2FKM4
2-fach-Verteilersysteme – Y-Verteiler ohne Leitung, Stecker M12x1 - 2x Kupplung M12x1

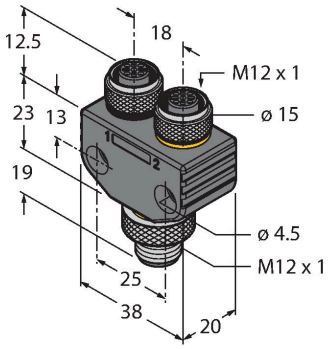

Merkmale

- M12-Stecker, 4-polig
- M12-Kupplung, 3-polig
- 1x LED grün, Betriebszustand
- 2x LED gelb, Funktionsanzeige
- RoHS-konform
- Schutzart IP67

Technische Daten

Typ	VB2-PX3-FSM4.4-2FKM4
Ident-No.	6930567
I/O Verteiler	2
Steckverbinder A	Stecker, 2x Kupplung, M12x1
Polzahl	4/3
Kontakte	Messing, CuZn, vergoldet
Kontaktträger	Kunststoff, TPU, Schwarz
Griffkörper	Kunststoff, TPU, Transluzent
Überwurfmutter/-schraube	Messing, CuZn, vernickelt
Dichtung	Kunststoff, FKM/FPM
Anzugsdrehmoment	0.8 … 1 Nm (Max. Wert des Gegenstückes beachten!)
Betriebsspannungsanzeige	LED Grün
Schaltzustandsanzeige	LED Gelb/Gelb
Mechanische Lebensdauer	> 100 Steckzyklen
Verschmutzungsgrad	3/2
Schutzart	IP67, nur im verschraubten Zustand
Steckverbinder B	M12x1
Elektrische Eigenschaften bei +20 °C	
Bemessungsspannung	24 V
Strombelastbarkeit	4 A
Isolationswiderstand	≥ 10^8 Ω
Durchgangswiderstand	≤ 5 mΩ
Umgebungstemperatur in Bewegung	-30 °C…+90 °C

Kontaktbelegung

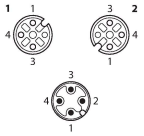

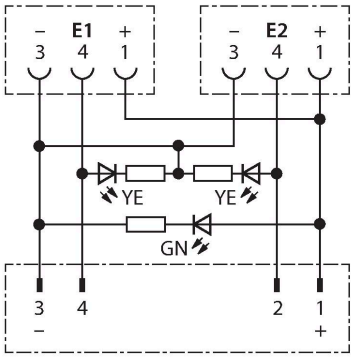

Montagezubehör

WRENCH-FW/SIZE 17MM	6936175

TORQUE-WRENCH-SET-AS	6936170

Drehmomentschlüsselset; Griff mit einstellbarem Drehmoment 0.4 - 1.0 Nm, Einstellwerkzeug Drehmoment, Gabelschlüssel für M8 (SW9), Gabelschlüssel für M12 (SW14)

VB2-PX3-FSM4.4-2FKM4| 04-05-2021 22-53 | Technische Änderungen vorbehalten