RJ45S-RJ45S-4414-30M
Cable para Ethernet industrial – Cable de conexión

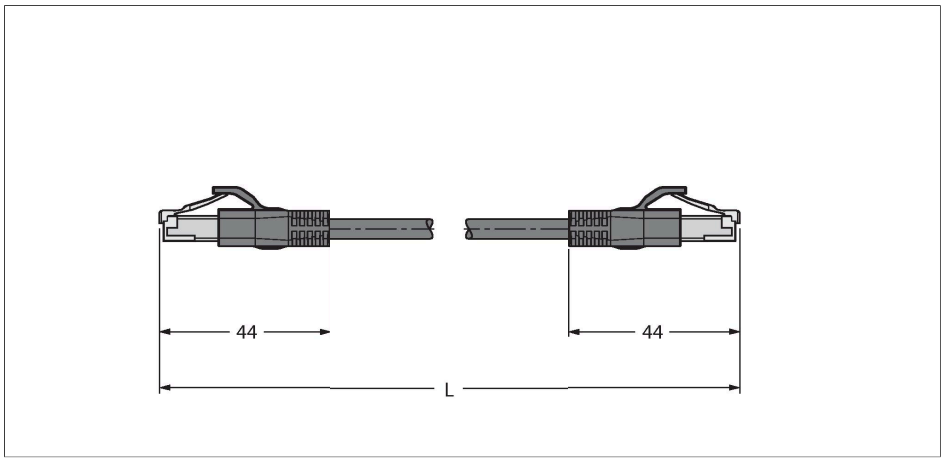

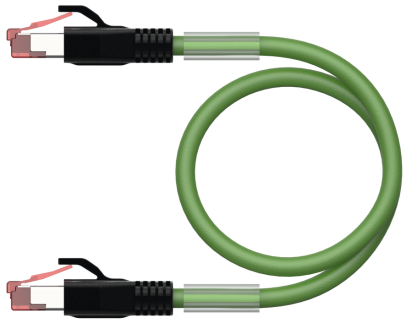

Tipo	RJ45S-RJ45S-4414-30M
N.º de ID	6441430
Conector A	Conectores, RJ45, Recto
Número de polos	4
Contactos	Metal,CuZn,Dorado
Soporte del contacto	Plástico, PC
Empuñadura	Plástico, TPU, Negro
Vida útil de funcionamiento mecánico	> 100 Ciclos de acoplamiento
Grado de suciedad	3/2
Grado de protección	IP20
Conector B	Conectores, RJ45, Recto
Número de polos	4
Contactos	Metal,CuZn,Dorado
Soporte del contacto	Plástico, PC
Empuñadura	Plástico, TPU, UL 94
Vida útil de funcionamiento mecánico	> 100 Ciclos de acoplamiento
Grado de suciedad	3/2
Grado de protección	IP20
Cable	
Protocolo de red	Ethernet, 4414
Diámetro del cable:	Ø 4.8 mm ±0.30
Longitud del cable	30 m
Funda del cable	PUR, Verde
Blindado	Lámina de aluminio, alambre de cobre estañado
Aislamiento del conductor	PP
Sección transversal de núcleo	4 x 0.15 mm²
Hilo trenzado, arreglo	19 x 0.102 mm
Colores del conductor	WHOG, WHBU, BU, OG

Características

- Cable Ethernet: 4 polos, AWG 26
- CAT 5E en conformidad con ISO/ IEC 11801, EN 50173, EIA/TIA 568-A
- Material del revestimiento: PUR
- Color del revestimiento: verde
- Blindaje: película de poliéster con cobertura de aluminio, trenza de cobre
- Diámetro del revestimiento: 4,8 mm
- Adecuado para el uso de cadenas de arrastre
- Resistente a los rayos ultravioleta
- Resistente al aceite de conformidad con IEC 60811-2-1 y DIN VDE 0282 parte 10
- Sin silicona, PVC ni LABS
- Sin halógenos de conformidad con IEC 60754-2
- Pirorretardante de conformidad con IEC 60332-1-2
- Aprobación: cULus
- De conformidad con RoHS
- Grado de protección IP67
- Conector macho RJ45, recto, 4 patillas
- Conector macho RJ45, recto, 4 polos
- Longitud del cable: 30 m

Sección transversal del cable

Propiedades eléctricas a +20 °C	
Voltaje nominal	42 V
Tensión de prueba:	700 V
Corriente	1.5 A
nom. Impedancia	100 Ω (1MHZ)
nom. Capacidad	51 pF/m
Propiedades químicas y mecánicas	
Radio de flexión (instalación fija)	≥ 15 x Ø
Ciclos de flexión	≥ 5 mill.
Esfuerzos de torsión	± 30 °/m
Ciclos de torsión	máx. 100,000
Temperatura ambiente (fijo)	-40…+80 °C
Temperatura ambiente (movido)	-25…+80 °C
Otras propiedades	
Apto para el uso de cadenas de arrastre	Sí
Sin halógenos	Sí
Sin silicona	Sí
Sin PVC	Sí
Resistente a las chispas de soldadura	Sí
Resistente a los productos químicos	Sí
Resistente a los rayos UV	Sí
Resistencia al aceite	Sí
Piroretardante	Sí
Aprobaciones	cULus

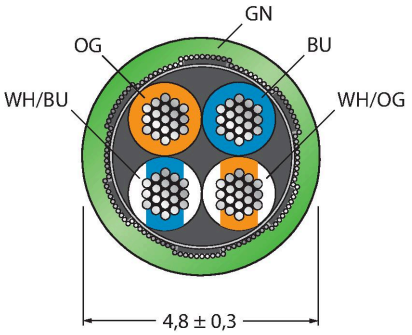

Asignación de contactos

diagrama de conexiones

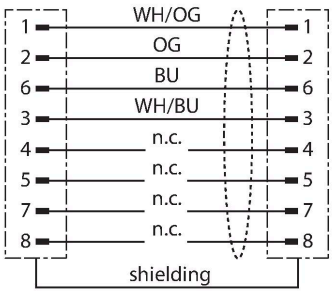

RJ45S-RJ45S-4414-30M