séparateur de signaux analogiques 2 canaux IMX12-AO01-2I-2I-H0/24VDC/CC

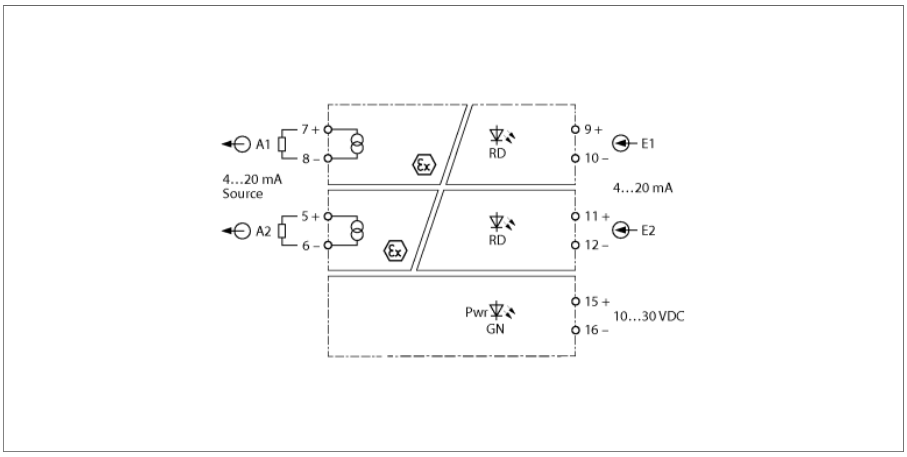

Le signal de courant normalisé est séparé galvaniquement par le séparateur de signaux à deux canaux IMX12-AO01-2I-2I-H0/24VDC/CC de la zone non-Ex à la zone Ex. Sauf le signal analogique il est également possible de transmettre bidirectionnellement les signaux numériques de la communication HART®. Des applications typiques sont la commande de convertisseurs I/P ou d'appareils d'affichage dans la zone Ex.

La LED verte indique l'état de service. L'appareil peut reconnaître une rupture de câble ou court-circuit à la face de terrain, l'entrée appartenant au canal devient alors fortement résistante. Une erreur dans le circuit d'entrée mène à un clignotement de la LED rouge suivant NE44.

L'appareil peut être utilisé dans les circuits de sécurité jusqu'à SIL2 (High et Low demand suivant IEC 61508) et remplit les exigences de NE21. Il est équipé de bornes à ressort débrochables.

L'appareil est équipé de bornes à vis débrochables.

- surveillance des circuits de sortie aux ruptures de câble et aux courts-circuits
- séparation galvanique entrée, sortie, alimentation
- transparence au protocole HART®
- bornes débrochables
- bornes à ressort
- ATEX, IECEx, cFM, cUL, NEPSI, INMETRO, Kosha, TR CU EAC CMI, TIIS, Russia Pattern Approval
- Utilisation en zone 2
- SIL 2

édition • 2025-02-28T09:25:11+01:00

Type	IMX12-AO01-2I-2I-H0/24VDC/CC
N° d'identification	7580407

Tension nominale	24 VDC
Tension de service U_B	10…30 VDC
Puissance absorbée	≤ 2.2 W
Perte en puissance, typique	≤ 1.31 W

Entrée de courant	2 × 4…20 mA
Température de référence	23 °C

Circuits de sortie	
Courant de sortie	2 × 4…20 mA
Résistance de charge sortie de courant	≤ 0.8 kΩ
Charge minimale	≥ 50 Ω
Court-circuit	En cas de résistance de charge < 30 ohm, le courant d'entrée est de < 500 µA
rupture de câble	en cas de résistance de charge > 30 kOhm le courant d'entrée est de <500 µA

Comportement de transmission	
Temps de réponse à la montée (10…90 %)	≤ 10 ms
Temps de réponse à la descente (90…10 %)	≤ 10 ms
Précision de mesure (y compris la linéarité, l'hystérésis et la reproductibilité)	≤ 0.05 % de la valeur finale
Température de référence membrane de pressurisation	23 °C
Dérive en température	≤ 0.002 % de la valeur finale / K

Séparation galvanique	
Tension d'essai	2.5 kV RMS
Entrée 1 vers sortie 1	375 V valeur de crête suivant EN 60079-11
Entrée 2 vers sortie 2	375 V valeur de crête suivant EN 60079-11
Entrée 1 vers alimentation	150 V RMS selon les normes EN 50178 et EN 61010-1
Entrée 2 vers alimentation	150 V RMS selon les normes EN 50178 et EN 61010-1
Sortie 1 vers alimentation	375 V valeur de crête suivant EN 60079-11
Sortie 2 vers alimentation	375 V peak value acc. to EN 60079-11
Sortie 1 vers sortie 2	50 V RMS selon les normes EN 50178 et EN 61010-1
Entrée 1 vers entrée 2	150 V RMS acc. to EN 50178 and EN 61010-1

Conseil important	Pour les applications Ex, les valeurs indiquées dans les certificats Ex correspondants (ATEX, IECEX, UL etc.) sont décisives.
Homologation Ex selon certificat de conformité	TÜV 15 ATEX 153600 X
Plage d'application	II (1) G, II (1) D
Mode de protection	[Ex ia Ga] IIC; [Ex ia Da] IIIC
Plage d'application	II 3 (1) G
Mode de protection	Ex nA [ia Ga] IIC T4 Gc
Conseil important	En cas d'utilisation de l'appareil dans les applications pour atteindre la sécurité fonctionnelle suivant IEC 61508, il faut consulter le manuel de sécurité. Les données dans la fiche technique ne valent pas pour la sécurité fonctionnelle.
utilisation dans des circuits de sécurité jusqu'à	SIL 2 selon IEC 61508

dimensions

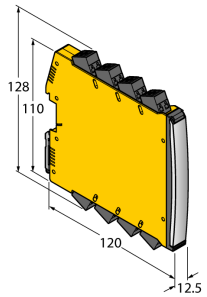

édition • 2025-02-28T09:25:11+01:00

Affichages/Commandes	
Etat de service	Verte
Signalisation de défaut	Rouge

Données mécaniques		
Mode de protection	IP20	
Classe de combustion suivant UL 94	V-0	
Température ambiante	-25…+70 °C	
Température de stockage	-40…+80 °C	
Dimensions	120 x 12.5 x 128 mm	
Poids	167 g	
Conseil de montage	montage sur rail symétrique (NS35)	
Matériau de boîtier	Plastique, Polycarbonate/ABS	
Raccordement électrique	Bornes à ressort débrochables, 2 broches	
Section de raccordement	0,2…2,5 mm² (AWG : 24…14)	
Conditions d'environnement	Hauteur de fonctionnement	Jusqu'à 2 000 m sur N.N.
	Degré de pollution	II
	Catégorie de tension de choc/surtension	II (EN 61010-1)
	Normes utilisées	
	Résistance diélectrique et isolement	
		EN 50178
		EN 61010-1
		EN 50155
		GL VI-7-2
	Choc	
		EN 61373 classe B
		EN 50155
		GL VI-7-2
		EN 60068-2-6
		EN 60068-2-27
	Température	
		EN 60068-2-1 Ad
		EN 50155
		GL VI-7-2
		EN 60068-2-2 Bd
		EN 60068-2-1
	Humidité de l'air	
		EN 60068-2-38
	CEM	
		EN 50155
		GL VI-7-2
		NE21
		EN 61326-1
		EN 61326-3-1
		EN 61000-4-2
		EN 61000-4-3
		EN 61000-4-4
		EN 61000-4-5
		EN 61000-4-6
		EN 61000-4-11
		EN 61000-4-29
		EN 55011
		EN 55016
		EN 50121-3-2
		EN 61000-6-2

édition • 2025-02-28T09:25:11+01:00

Accessoires

Type	No. d'identité		Dimensions
IMX12-SC-2X-4BK	7580940	bornes à vis pour modules IM(X)12; livraison y compris: 4 pièces bornes noires 2 pôles	
IMX12-SC-2X-4BU	7580941	bornes à vis pour modules IM(X)12; livraison y compris: 4 pièces bornes bleues 2 pôles	
IMX12-CC-2X-4BK	7580942	bornes à ressort pour modules IM(X)12; livraison y compris: 4 pièces bornes noires 2 pôles	
IMX12-CC-2X-4BU	7580943	bornes à ressort pour modules IM(X)12; livraison y compris: 4 pièces bornes bleues 2 pôles	

édition • 2025-02-28T09:25:11+01:00