DW1000-110-PA-H1441
Linka

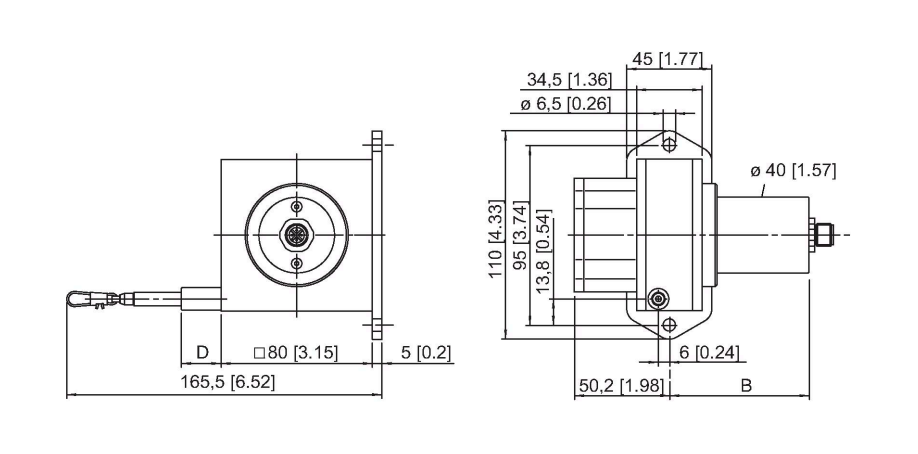

Cechy charakterystyczne

- Zasięg detekcji do 1000mm
- złącze M12
- Stopień ochrony: IP65 (enkoder)
- Wyjście potencjometryczne 1k Ohm
- Napięcie zasilania maks. 30 VDC

Schemat podłączenia

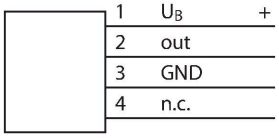

Dane techniczne

Typ	DW1000-110-PA-H1441
Nr kat.	1544542
Dane ogólne	
Zakres pomiarowy	1000 mm
Błąd liniowości	≤ 0.1 %
Dane elektryczne	
Napięcie robocze U_B	0…30 V DC
Zabezpieczenie przed zwarciem	tak
Zabezpieczenie przed przerwaniem przewodu / odwrotną polaryzacją	tak
Funkcja wyjścia	4 piny, Potencjometr
Dane mechaniczne	
Wykonanie	Narysuj przewód
Materiał obudowy	Tytan anodowany aluminium
min. siła rozciągania	6.9 N
maks. siła rozciągania	8.3 N
maks. prędkość rozciągania	10 m/s
Maksymalne przyspieszenie przyciągania	140 m/s²
materiał żyły	Stal nierdzewna
Połączenie elektryczne	Złącze, M12 × 1
Warunki środowiskowe	
Temperatura pracy	-20…+85 °C
Stopień ochrony	IP65

Sygnał	$+U_B$	Przesunięcie	Masa	-	-	-	-	-	-
Konfiguracja pinów	1	2	3	4	-	-	-	-	-

DW1000-110-PA-H1441| 21-02-2025 21-22 | Zastrzegamy sobie prawo do zmian technicznych

Akcesoria

RDR-1	1544753
	Rolka zwrotna dla aluminiowych enkoderów z linką

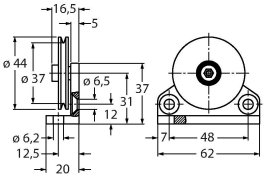

DW1000-110-PA-H1441| 21-02-2025 21-22 | Zastrzegamy sobie prawo do zmian technicznych