BI5U-Q08-AP6X2-V1131
Czujnik indukcyjny

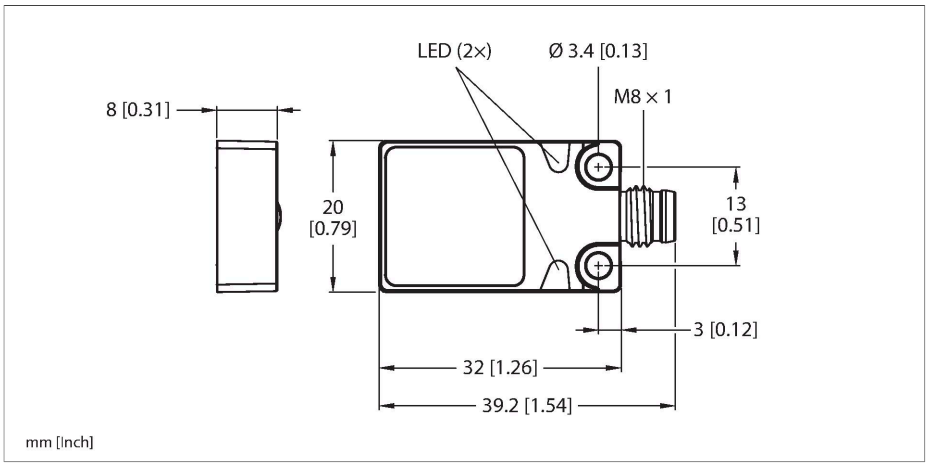

Dane techniczne

Typ	BI5U-Q08-AP6X2-V1131
Nr kat.	1608900
Dane ogólne	
Znamionowy zakres detekcji	5 mm
Warunki montażowe	Powierzchniowy
Bezpieczny zasięg roboczy	≤ (0,81 × Sn) mm
Dokładność powtarzalności	≤ 2 % pełnej skali
	≤ ± 15 %, ≤ -25 °C v ≥ +70 °C
Histereza	3…15 %
Dane elektryczne	
Napięcie robocze U_B	10…30 V DC
Tętnienie U_{ss}	≤ 10 % U_{Bmax}
Prąd znamionowy DC I_e	≤ 200 mA
Prąd bez obciążenia	≤ 15 mA
Prąd szczątkowy	≤ 0.1 mA
Napięcie testowe izolacji	0.5 kV
Zabezpieczenie przed zwarciem	tak/Cykliczne
Spadek napięcia przy I_e	≤ 1.8 V
Zabezpieczenie przed przerwaniem przewodu / odwrotną polaryzacją	tak/Całkowite
Funkcja wyjścia	3-przewodowy, Styk NO, PNP
stabilność w polu DC	300 mT
stabilność w polu AC	300 mT_{ss}
Częstotliwość przełączania	0.25 kHz
Dane mechaniczne	
Wykonanie	Prostopadłościenny, Q08
Wymiary	32 x 20 x 8 mm

Cechy charakterystyczne

- Prostopadłościenny, wysokość 8 mm
- Górna powierzchnia aktywna
- Metal, zamak, niklowany
- Współczynnik 1 dla wszystkich metali
- Klasa ochrony IP68
- Odporność na pola magnetyczne
- Rozszerzony zakres temperatur
- wysoka częstotliwość przełączania
- 3-żyłowy DC, 10…30 V DC
- Styk NO, wyjście PNP
- Złącze męskie M8 × 1/Ø 8 mm

Schemat podłączenia

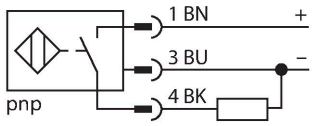

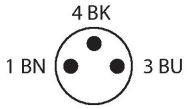

Zasada działania

Czujniki indukcyjne przeznaczone są do bezkontaktowej detekcji metalowych obiektów. Czujniki uprox Factor 1 mają istotne zalety dzięki zastosowaniu w nich opatentowanego systemu cewek niezawierającego ferrytu. Wykrywają wszystkie metale z tej samej, dużej odległości oraz są odporne na pola magnetyczne.

BI5U-Q08-AP6X2-V1131| 21-02-2025 20-46 | Zastrzegamy sobie prawo do zmian technicznych

Dane techniczne

Materiał obudowy	Metal, Zamak, Niklowane
Materiał powierzchni aktywnej	tworzywo sztuczne, PP, żółta
Połączenie elektryczne	Złącze, M8 × 1/Ø 8 mm
Warunki środowiskowe	
Temperatura pracy	-30…+85 °C
Odporność na wibracje	55 Hz (1 mm)
Odporność na uderzenia	30 g (11 ms)
Stopień ochrony	IP68
MTTF	874 rok/lata zgodnie z SN 29500 (Ed. 99) 40 °C
Wskaźnik napięcia zasilania	LED, zielony
Wskaźnik stanu przełączenia	LED, Żółty

Instrukcja montażu

Instrukcja montażu / Opis

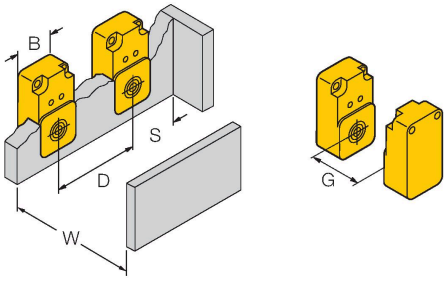

Dystans D	40 mm
Dystans W	15 mm
Dystans S	1 × B
Dystans G	30 mm
Szerokość powierzchni aktywnej B	20 mm

Akcesoria

Rysunek wymiarowy	Typ	Nr kat.	
	PKG3S-2/TEL	6627330	Kabel połączeniowy, złącze żeńskie Ø 8 mm, zatrzaskowe, proste, 3-styk., długość kabla: 2 m, materiał powłoki: PVC, czarny; aprobata cULus

BI5U-Q08-AP6X2-V1131| 21-02-2025 20-46 | Zastrzegamy sobie prawo do zmian technicznych